DCH213 Housing DREHHAMMER 1

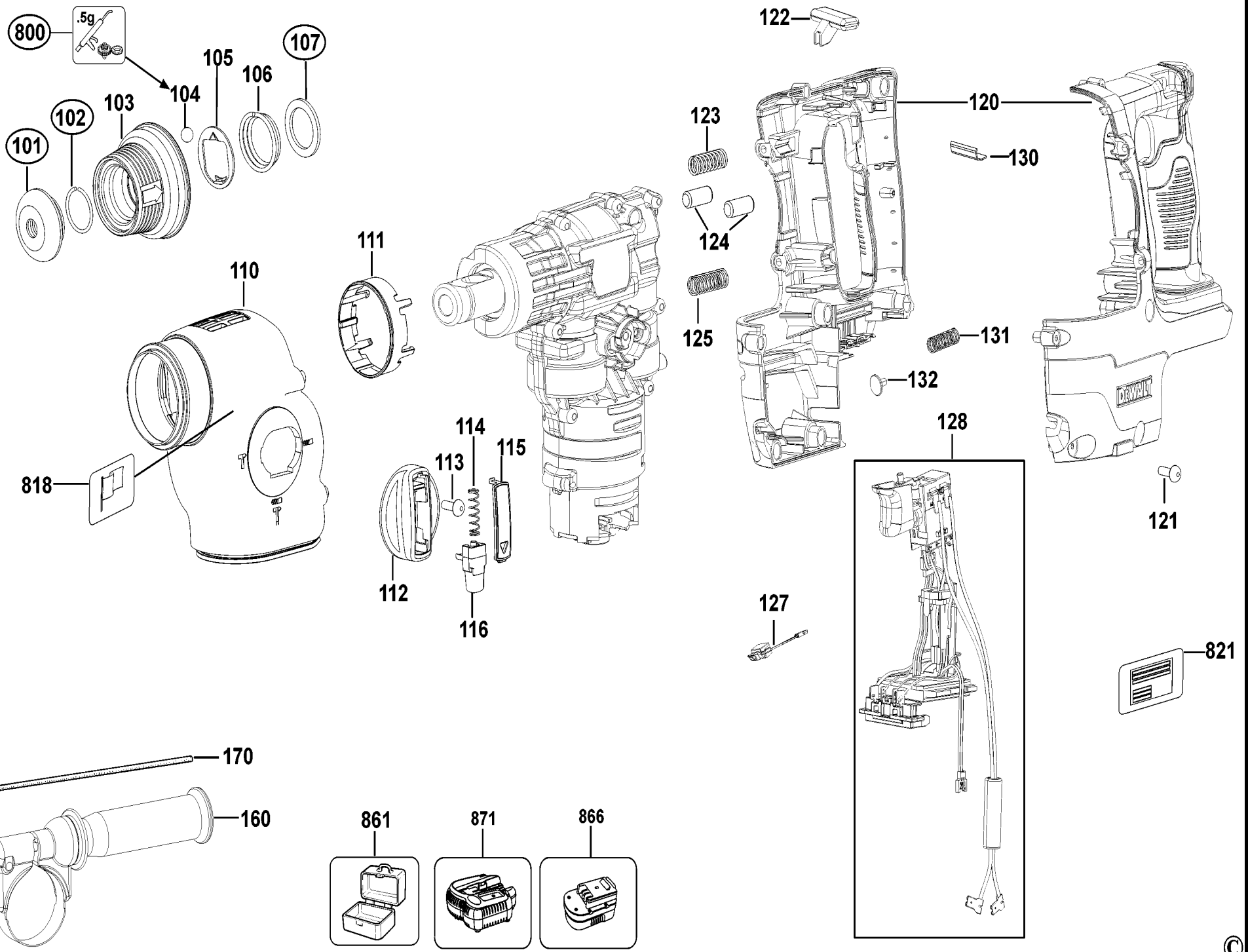

©

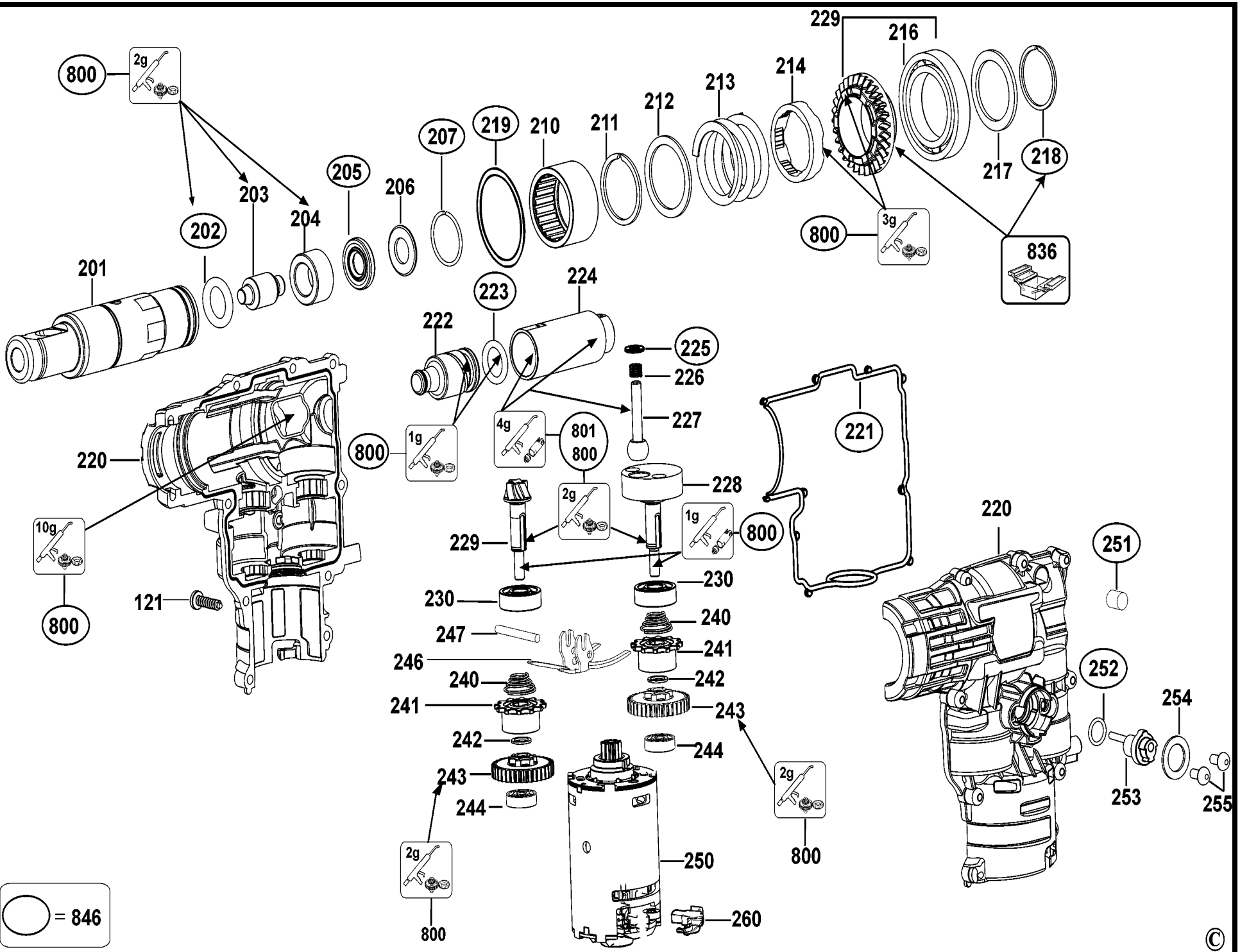
800
2g
201
202
203
204
205
206
207
219
210
211
212
213
214
229
216
217
218
800
3g
836
223
224
222
225
226
227
221
220
800
1g
4g
801
800
228
2g
1g
800
229
10g
800
121
230
230
240
247
241
246
240
242
241
243
242
244
243
244
2g
800
250
260
2g
800
220
251
252
254
253
255
= 846
©

Ersatzteilliste für DCH213 DREHHAMMER 1

Position	Ersatzteilnummer	Stück	Ersatzteilbeschreibung	Allgemeine Beschreibung	Andere Infos	Reparatur Inst	Märkte
101	323489-00	1	KAPPE			No	
102	579212-00	1	RING			No	
103	493965-00	1	ROHR			No	
104	583890-00	1	KUGEL 7MM			No	
105	578387-00	1	UNTERLEGSCHEIBE			No	
106	871690	1	FEDER			No	
107	590306-00	1	FILZDICHTUNG			No	
110	574937-00	1	ABDECKUNG	3 mode		No	
111	490785-00	1	HUELSE			No	
112	575023-00	1	REGLER			No	
113	324006-16	1	SCHRAUBE			No	
114	478843-00	1	FEDER			No	
115	575026-00	1	KAPPE			No	
116	575024-00	1	KNOPF			No	
120	N123179	1	GEHAEUSEPAAR			No	
121	330065-08	21	SCHRAUBE	M4 X 18 T20		No	
122	N072124	1	HEBEL			No	
123	575030-00	1	FEDER			No	
124	575032-00	2	STIFT			No	
125	479313-00	1	FEDER			No	
127	N123191	1	LED ANZEIGE			No	
128	N095978	1	SCHALTER + PCB ZSB			No	QU
128	N095977	1	SCHALTER + PCB ZSB			No	QW
128	N095977	1	SCHALTER + PCB ZSB			No	XE
130	N094649	1	PLATTE			No	
131	N119679	1	FEDER			No	
132	N091479	1	TRAEGER			No	
160	N112156	1	SEITENGRIFF ZSB			No	
170	580787-00	1	TIEFENSTOP			No	
201	492807-00	1	SPINDEL	NQCC		No	
202	323711-02	1	O-RING	12X4		No	
203	492808-00	1	SCHLAGSTUECK	NQCC		No	
204	492809-00	1	FUEHRUNGSHUELSE			No	

Ersatzteilliste für DCH213 DREHHAMMER 1

Position	Ersatzteilnummer	Stück	Ersatzteilbeschreibung	Allgemeine Beschreibung	Andere Infos	Reparatur Inst	Märkte
205	870890	1	HALTER			No	
206	327087-00	1	UNTERLEGSCHEIBE			No	
207	323762-07	1	RING	22.5		No	
210	590302-00	1	NADELLAGER			No	
211	488105-00	1	KLIP			No	
212	589350-00	1	UNTERLEGSCHEIBE			No	
213	589346-00	1	FEDER			No	
214	492817-00	1	BUCHSE			No	
216	479478-00	1	LAGER,KUGEL	6906		No	
217	589348-00	1	UNTERLEGSCHEIBE			No	
218	488390-00	1	KLIP	SW26 1.5mm		No	
219	491536-00	1	O-RING			No	
220	492820-00	1	ZSB GEHAEUSE	18 - 24v 3 Mode		No	
221	478909-00	1	DICHTUNG			No	
222	492830-00	1	KOLBEN			No	
223	577168-00	1	O-RING	DYNAMIC 13X3		No	
224	492822-00	1	KOLBEN			No	
225	494317-00	1	UNTERLEGSCHEIBE	5x10x1 DIN988		No	
226	490286-00	1	FEDER			No	
227	492823-00	1	KUGELSPINDEL			No	
228	492824-00	1	KURBELWELLE			No	
229	N071966	1	REPARATURSATZ	Inc 215, 229, 216		No	
230	477133-00	2	LAGER,KUGEL			No	
240	575021-00	2	DRUCKFEDER			No	
241	492826-00	2	KRAGEN			No	
242	323763-10	2	FESTSTELLRING	8		No	
243	492828-00	2	GETRIEBE	3 MODE		No	
244	330003-40	2	KUGELLAGER			No	
246	575022-00	1	PLATTE			No	
247	590312-00	1	STIFT			No	
250	492829-00	1	MOTOR ZSB	18V		No	
251	582865-00	1	FILTER			No	
252	323711-34	1	O-RING			No	

Ersatzteilliste für DCH213 DREHHAMMER 1

Position	Ersatzteilnummer	Stück	Ersatzteilbeschreibung	Allgemeine Beschreibung	Andere Infos	Reparatur Inst	Märkte
253	478898-00	1	HEBEL ZSB			No	
254	577802-00	1	UNTERLEGSCHEIBE			No	
255	490129-00	2	SCHRAUBE	4X8 T15		No	
260	493511-00	1	KOHLEPAAR			No	
800	870889-03	2	FETT	20g Paragon EP 1/2		No	
801	487130-04	1	FETT, LUBRICANT, 10 GMS	GLK-FLUID249NLGI000		No	
818	493152-05	1	IDENTITY LABEL	20v Max		No	B3
818	493152-03	1	SCHILD	XRP 18V		No	QW
821	N123022	1	AUFKLEBER			No	B3
821	N051447	1	AUFKLEBER			No	QU
821	N051446	1	AUFKLEBER			No	QW
821	N123021	1	AUFKLEBER			No	XE
836	596007-99	1	S.T.CIRCLIP INSERTER			No	
836	596005-99	1	S.T.CIRCLIP REMOVER			No	
836	596006-99	1	S.T.CIRCLIP REMOVER			No	
846	492804-00	1	WARTUNGSSATZ			No	
861	576657-05	1	KOFFER			No	
866	N123283	1	ACCU 18V - 3.0AH	Li-Ion		No	
871	N120346	1	LADEGERAET QW			No	QW